SINTESI

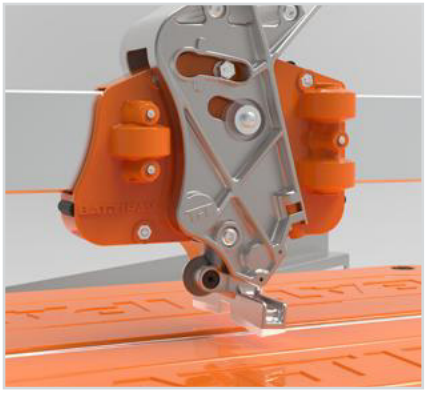

PIEDINO MAGNETICO IN ALLUMINIO

Un magnete posizionato sul piede consente, sollevandolo, di eseguire l'intera incisione con una sola passata. Sollevando la maniglia, il piede è immediatamente pronto per la separazione.

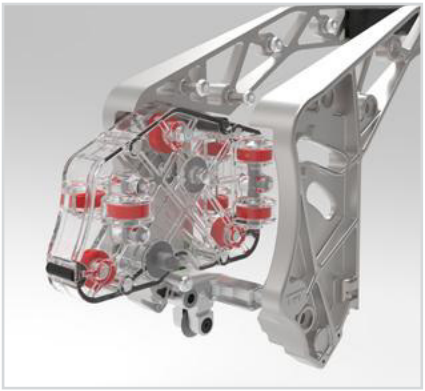

CARRELLO

Il carrello in alluminio è dotato di 9 cuscinetti a sfera per un movimento estremamente fluido e preciso. Sono presenti inserti in gomma su entrambi i lati per proteggerlo dai colpi.

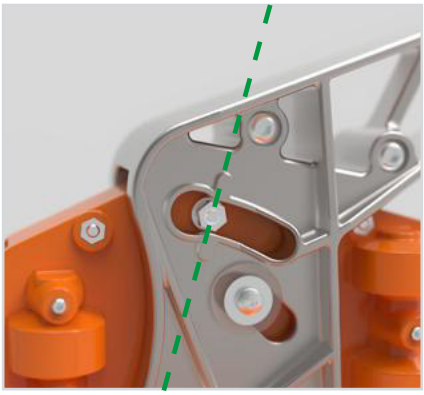

ALLINEAMENTO PER SETUP

È facile trovare la configurazione corretta del carrello, basta allinearlo in pochi secondi con l'indicatore in rilievo.

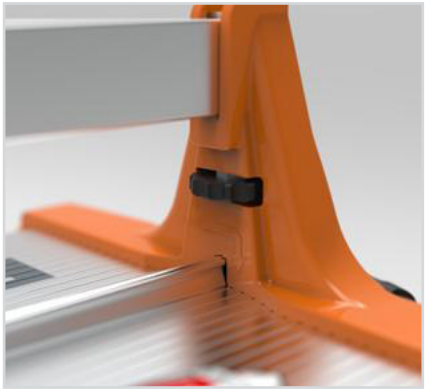

REGOLAZIONE ALTEZZA BARRA

L'altezza della barra è regolabile in base allo spessore delle piastrelle per una prestazione ottimale.

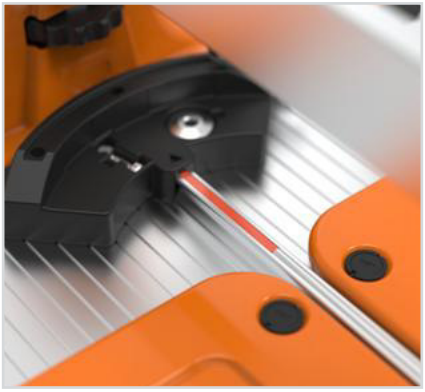

LINEA DI ROTTURA

Realizzata in acciaio inossidabile per una massima durata con inserto in gomma per proteggere gli angoli della piastrella nel punto di rottura.

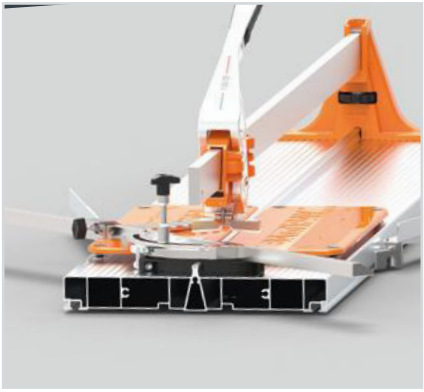

STRUTTURA

Base grande e robusta, realizzata con profili in alluminio per ottenere rigidità e leggerezza allo stesso tempo.

/Informazioni Tecniche

	Informazioni Tecniche				Informazione imballo		
ARTICOLO			90°				
SINTESI 93 (Art. 40093)	930 mm	655x655 mm	4-21 mm	Ø22x6,1x4,7 mm	454x1396x340 mm	12pz	920x1410x1170 mm
SINTESI 133 (Art. 40133)	1330 mm	940x940 mm	4-21 mm	Ø22x6,1x4,7 mm	454x1796x340 mm	12pz	920x1810x 1170 mm
SINTESI 163 (Art. 40163)	1630 mm	1152x1152 mm	4-21 mm	Ø22x6,1x4,7 mm	454x2096x340 mm	12pz	920x1410x 1170 mm
SINTESI 183 (Art. 40183)	1830 mm	1290x1290 mm	4-21 mm	Ø22x6,1x4,7 mm	454x2296x340 mm	12pz	920x2310x 1170 mm